TRIVIUM PRO

Rotary · MADE IN USA · MODELO CERTIFICADO SPOA10X

FICHA TÉCNICA

ELEVADORES · 2 COLUMNAS · ROTARY LIFT

Elevador 2 Columnas 4535 kg Rotary Lift SPOA10

Modelo: **SPOA10** · Elevador de dos columnas asimétrico, sin travesaño en el piso · Certificación ALI (modelo SPOA10X) · Made in USA



Elevador asimétrico de 2 columnas con capacidad de **4535 kg** (10.000 lb), diseñado para maximizar la productividad del taller. Con **piso libre**, brazos **TRIO™** de tres etapas y **triple sistema de seguridad**, atiende una amplia variedad de vehículos con la máxima apertura de puertas.

Ver ficha del producto en la web ↗ · Ver video del producto ↗

CARACTERÍSTICAS PRINCIPALES

1 Asimétrico
Columnas giradas: máxima apertura de las puertas con el vehículo elevado, para acceder cómodo al interior.

2 Sin travesaños en el piso
Libre de obstrucciones para mover carros de herramientas, gatos y bandejas; los cables superiores solo igualan los carros.

3 Brazos TRIO™ de tres etapas
Posicionamiento rápido del adaptador sin mover los brazos internos pesados. Adaptadores intercambiables: Flip Up, redondos y camiones.

4 Triple sistema de seguridad
Hidráulico, traba mecánica con liberación manual a 2 manos y sensor eléctrico superior acojinado contra sobrealtura.

5 Libre de mantenimiento
Sin tornillos sinfín, rodamientos, cremalleras ni tuercas de bronce; nada que engrasar o aceitar.

6 Columnas «doble S» y cilindros de alta presión
Diseño patentado monopieza (Pat. N° 5009287) y un cilindro hidráulico en cada columna.

BRAZOS TRIO™ Y APERTURA DE PUERTAS



Apertura total de puertas con el vehículo elevado



Etapa 1: ajuste del micro adaptador



Etapa 2: brazo interno único



Etapa 3: deslizador del adaptador

ADAPTADORES TRIO™ INTERCAMBIABLES

Se incluye un modelo; el resto se vende por separado.



Flip Up (FA)



Redondos (RA)



Camiones (TA)

Instalación en tu taller
Contamos con un equipo de técnicos para la colocación de tu equipo, en todo el país.

Servicio técnico oficial
Garantía y servicio técnico oficial en todo el país.

Repuestos originales
Stock permanente con garantía de trazabilidad.

TRIVIUM PRO · pro.trivium.ar · info@trivium.ar · +54 9 11 2701–5294 · Origen: Estados Unidos

TRIVIUM PRO

MADE IN USA

MODELO CERTIFICADO
SPOA10X

FICHA TÉCNICA

ROTARY LIFT SPOA10 · 2 COLUMNAS ASIMÉTRICO

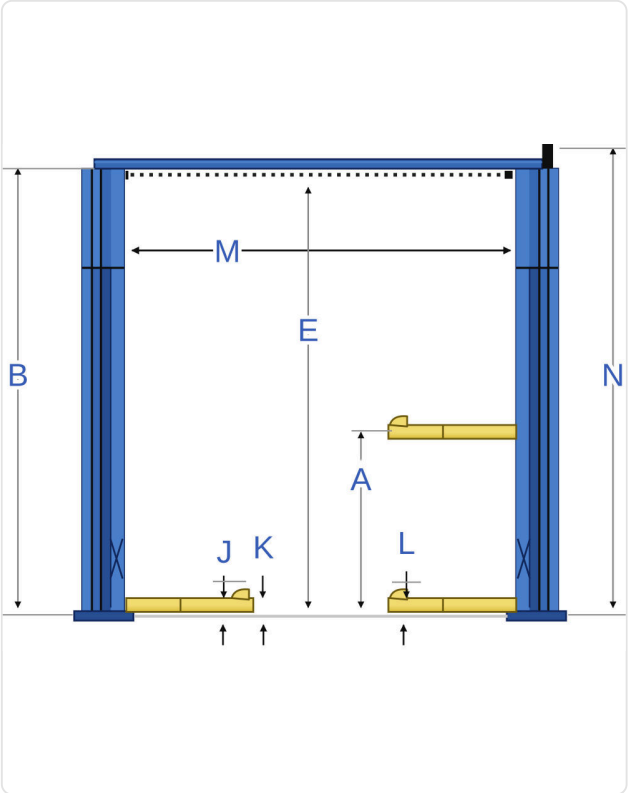

Medidas generales (referencias A–N de la tabla)

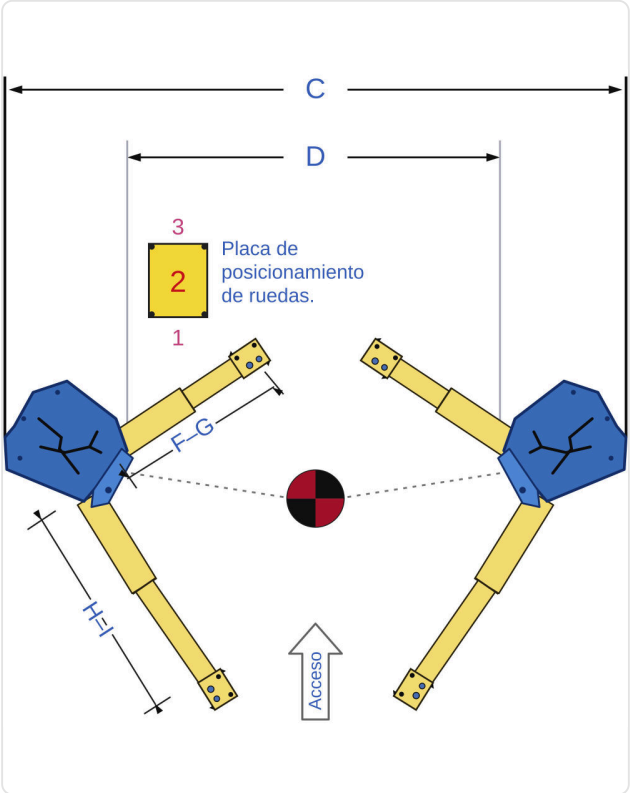

Vista superior: posición de brazos y envergadura

ESPECIFICACIÓN TÉCNICA

	Capacidad	**4535 kg · 10.000 lb**
A	Elevación	**1962 mm**
B	Altura total de la columna (estándar)	**3556 mm**
C	Ancho total	**3469 mm**
D	Espacio libre para vehículo	**2413 mm**
E	Altura del travesaño superior	**3455 mm**
F–G	Envergadura brazo delantero (mín. / máx.)	**604 / 1036 mm**
H–I	Envergadura brazo trasero (mín. / máx.)	**1016 / 1548 mm**
J	Altura mínima del adaptador	**121 mm**

K–L	Adaptador bajo / alto	**178 / 260 mm**
M	Interior de la columna	**2699 mm**
N	Altura del cilindro (elevación total)	**3632 mm**
	Altura de techo necesaria	**3655 mm**
	Motor	**2 CV**
	Alimentación	**208/230 V monofásico**
	Tiempo de elevación total	**45 s**
	Carga máxima por brazo	**1134 kg**

Financiación disponible: consultá planes de pago. Pedí tu cotización en **pro.trivium.ar/contacto** para empezar.